ARMATURE PARATIA

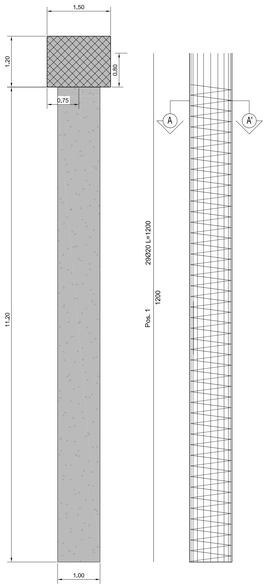

PIANTA PALI n. 28 pali Ø1000; int. 1500mm

SEZIONE ORIZZONTALE A-A'

Scala 1:25

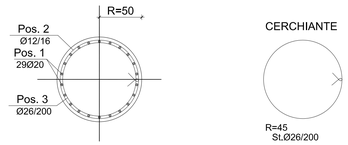

ARMATURE TRAVE REGISTRO PARATIA

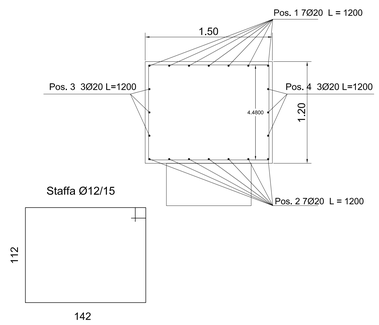

S.P. n.43 "EX SS. 374-DI SUMMONTE E DI MONTEVERGINE

Carico accidentale striscia di 1000 kN

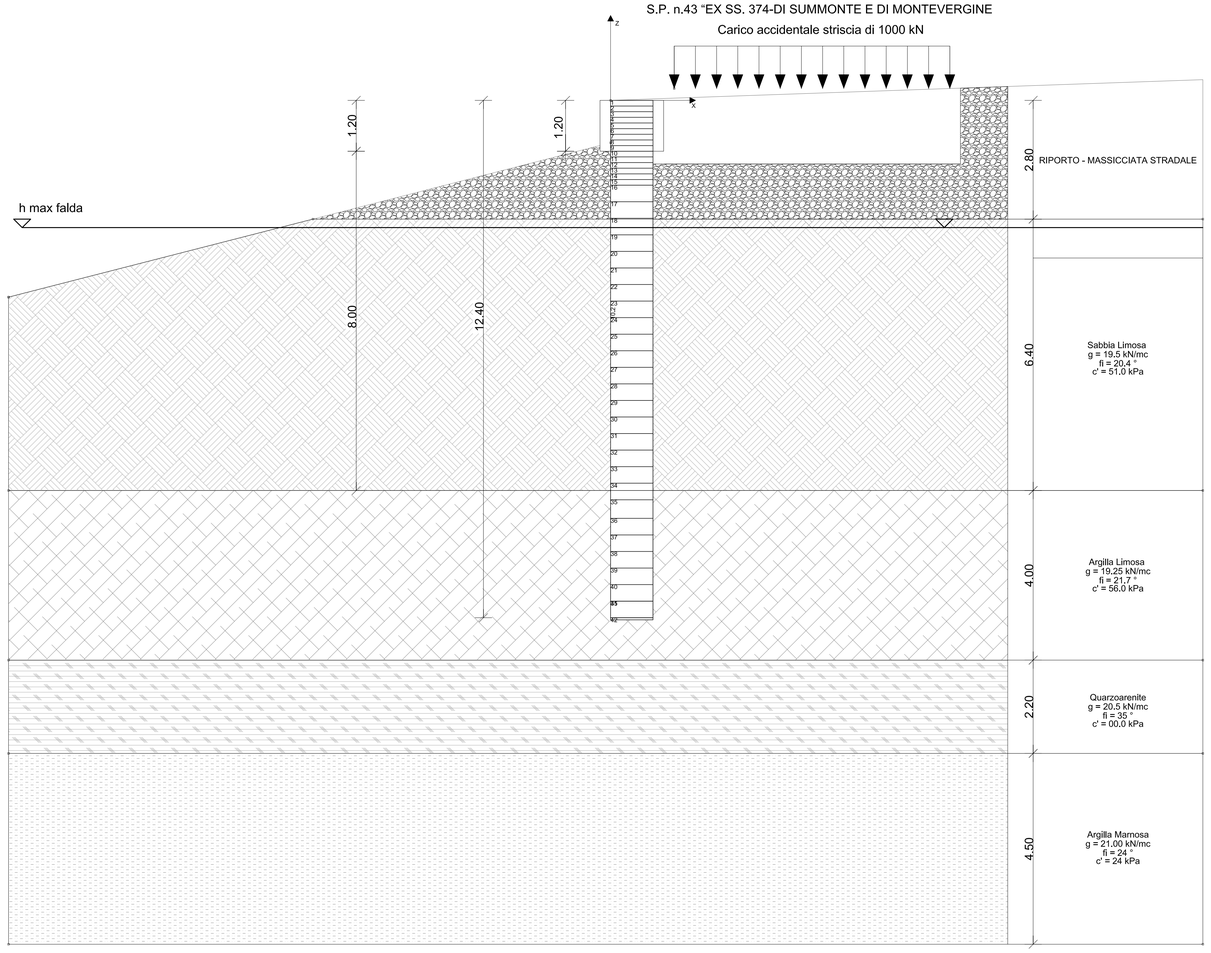

CARATTERISTICHE DEI MATERIALI

CONGLOMERATO CEMENTIZIO - C 25/30

Caratteristiche:
Rapporto Acqua/Cemento= 0,50
Slump= 18 cm
Scasseratura= 14 giorni
Stagionatura= 28 giorni
Resistenza cubica caratteristica = 30 MPa

Dosaggio per 1 mc di calcestruzzo:
Inerte calcareo a spigoli vivi Dmax = 2,0 cm ; 0,8 mc
Inerte calcareo a spigoli vivi Dmax = 1,0 cm ; 0,4 mc
Sabbione bianco: 0,4 mc
Cemento tipo 325: 300 kg
Acqua: 150 litri

ACCIAIO IN BARRE PER CEMENTO ARMATO - B450C

Caratteristiche:

Tensione caratteristica di snervamento	: 450 MPa
Tensione caratteristica di rottura	: 540 MPa
Modulo elastico normale	: 210000 MPa
Allungamento (con frattile del 10%)	: > 7,5 %
Diametro del mandrino di piegamento	: 4 ϕ per barre ϕ 8-10-12
Diametro del mandrino di piegamento	: 5 ϕ per barre ϕ 16-20

MODELLAZIONE 3D

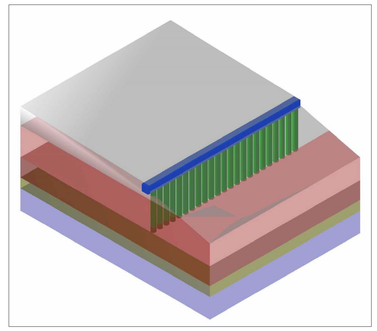

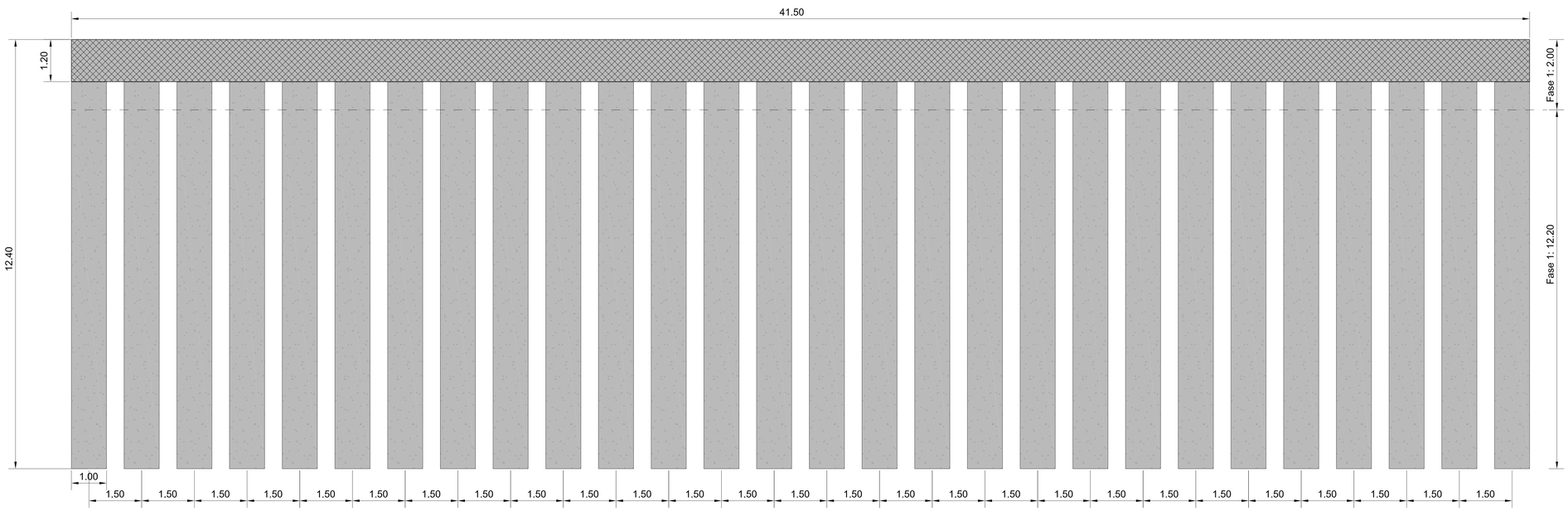

Provincia di Benevento
Settore Tecnico
SERVIZIO VIABILITÀ 2 E CONNESSE INFRASTRUTTURE

FASE:
PROGETTO DEFINITIVO/ESECUTIVO
D. Lgs. 50/2016 art. 23 comma 7 e 8 - D.P.R. 207/2010 artt. 24 e 33

OGGETTO:
S.P. n. 43 "EX SS. 374 - DI SUMMONTE E DI MONTEVERGINE"
Cedimento sede stradale e distacco muri nel Comune di Pannarano (BN)

CODICE ELABORATO: **G.01.a**
SCALA : -
DATA : agosto 2020

NOME ELABORATO:
Calcoli delle strutture: Cedimento sede stradale - Realizzazione paratia in c.a. - Elaborati grafici

Progettazione
ing. Antonio FALLUTO

R.U.P. - Resp.le U.O. Comparto 1
arch. Alessandrina PAPA

Resp.le Viabilità 2 e connesse Infrastrutture
ing. Michelantonio PANARESE

Dirigente Settore Tecnico
ing. Angelo Carmine GIORDANO

IL FUNZIONARIO DELEGATO
GIORDANO