PROVINCIA DI BENEVENTO

Settore Tecnico

S.P. N. 92 "FERRARISE"
LAVORI DI RISANAMENTO PERTINENZE STRADALI
LAVORI DI RISANAMENTO FRANA IN TENIMENTO DI CASALDUNI

PROGETTO ESECUTIVO

TAVOLA N°	TITOLO:	DATA: Settembre 2018
STR.03	**STRUTTURE** **Carpenterie e particolari costruttivi**	

I Progettisti architettonici
(arch. Gerardo Marcarelli)
(geom. Germana Fiorelli)

Il Progettista delle strutture
(ing. Raffaele Lombardi)
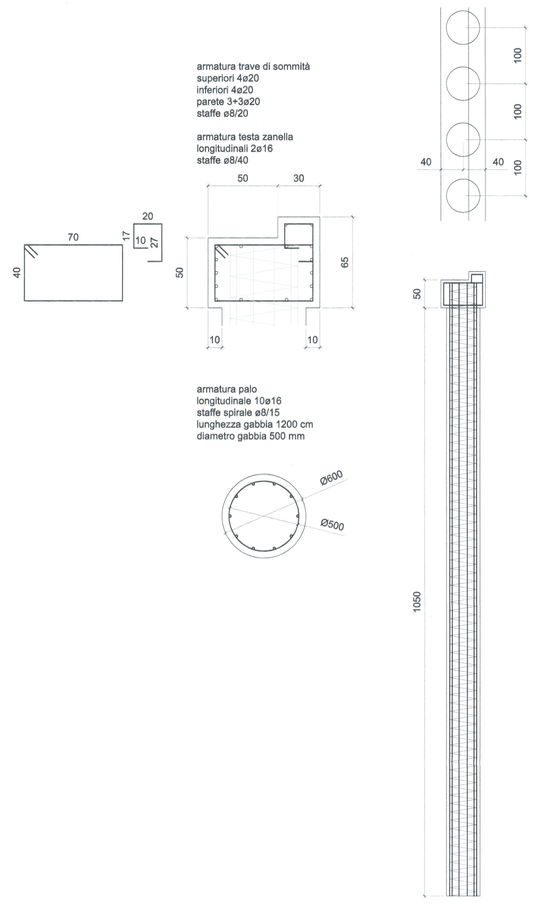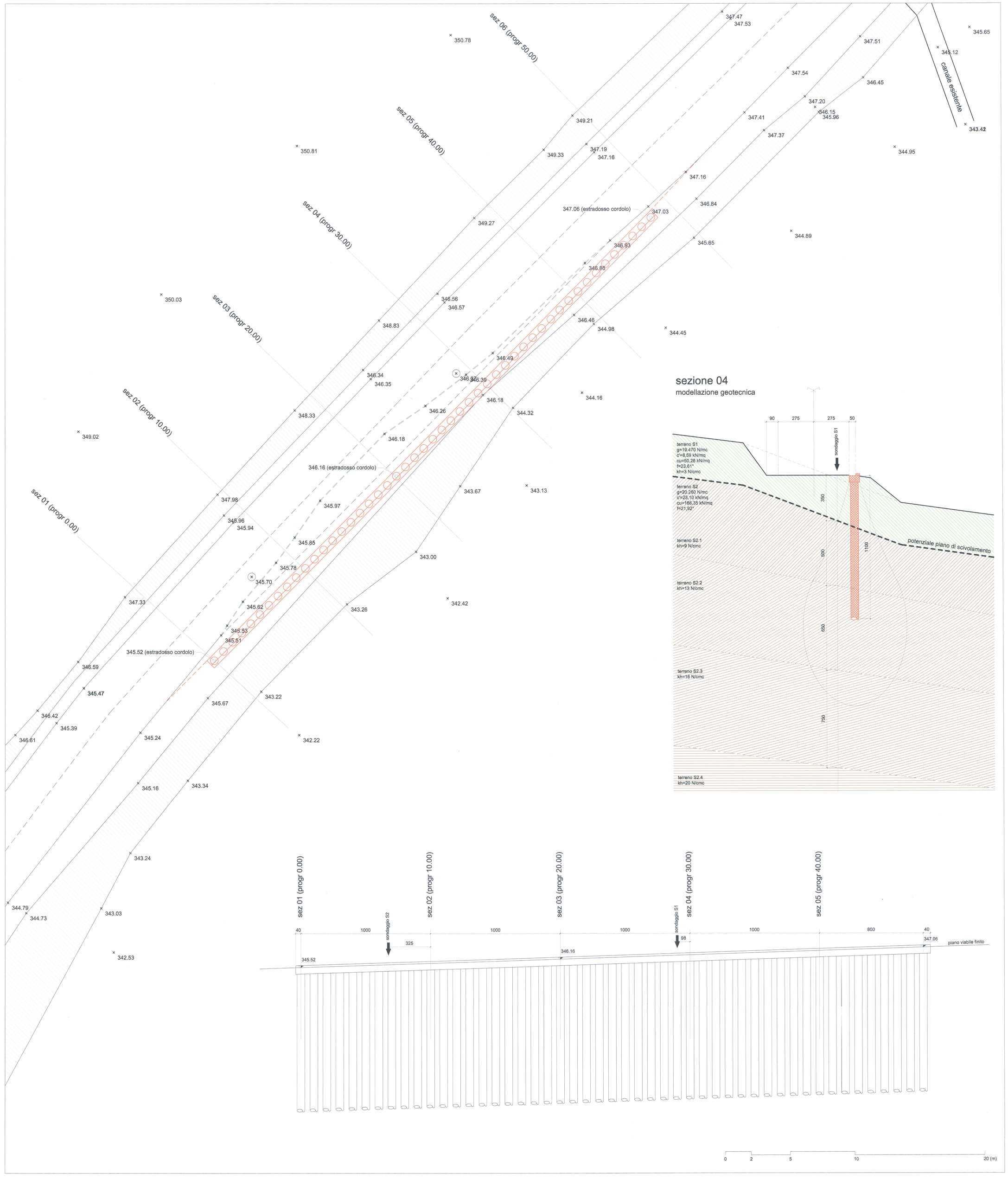
Il R.U.P. - Responsabile del Servizio
P.O. Lin Melera dirigenziale
(geom. Antonio Sorgente)